THE HEART OF FRESHNESS

ESH7 // HERMETIC

SCROLL COMPRESSORS

ESH7 // HERMETISCHE SCROLLVERDICHTER

ESH7 // COMPRESSEURS HERMÉTIQUES À SCROLL

ESH7 SERIES
ESH7 SERIE
SÉRIE ESH7

Tandem

Version 50 Hz // ESP-150-3

Hermetische Scrollverdichter

Inhalt — Seite

Die ESH7 Tandem-Einheiten 2

Einsatzgrenzen für
R134a 4
R407C 4
R404A ▪ R507A 4
R22 4

Leistungsdaten für
R134a 6
R407C 7
R404A ▪ R507A 8
R22 9

Technische Daten 10

Maßzeichnung 11

Hermetic scroll compressors

Content — Page

The ESH7 Tandem assemblies 2

Application limits for
R134a 4
R407C 4
R404A ▪ R507A 4
R22 4

Performance data for
R134a 6
R407C 7
R404A ▪ R507A 8
R22 9

Technical data 10

Dimensional drawing 11

Compresseurs hermétiques à scroll

Sommaire — Page

Les ensembles de compresseurs Tandems de ESH7 2

Limites d'application pour
R134a 4
R407C 4
R404A ▪ R507A 4
R22 4

Données de puissance pour
R134a 6
R407C 7
R404A ▪ R507A 8
R22 9

Caractéristiques techniques 10

Croquis coté 11

Die ESH7 Tandem-Einheiten

BITZER bietet für den Parallelverbund Bausätze für Tandem-Einheiten an. Sie bestehen aus zwei parallel geschalteten Verdichtern und weisen gegenüber Einzelverdichtern gleicher Leistung deutliche Vorteile auf.

Die Verbundsätze zeichnen sich durch richtungweisende technische Merkmale, besonders hohe Energie-Effizienz und Zuverlässigkeit aus.

- Effiziente Leistungsregelung durch Verdichterpaare mit gleichem und ungleichem Fördervolumen
- Optimierte Druck- und Saugleitungsführung im Verdichterverbund
- Zuverlässiger Öl- und Gasausgleich
- Solide Rahmenkonstruktion für niedriges Schwingungsniveau
- Verdichter mit Rotalock- oder Direkt-Lötanschlüssen
- Geeignet für Kältemittel R134a, R407C, R404A, R507A und R22

Sollten mehr als zwei Leistungsstufen erforderlich sein oder Anlagen mit weit verzweigtem Rohrleitungsnetz mit mehreren Verdampfern geplant werden, können die BITZER Scrollverdichter auch in individuellen Parallelschaltungen nach üblichen Auslegungskriterien (z. B. mit Ölspiegelregulatoren) eingesetzt werden.

The ESH7 Tandem assemblies

For parallel compounding of compressors, BITZER offers kits for Tandem compressor units. They consist of two compressors, respectively, connected in a parallel configuration and offer advantages over single compressors with equivalent capacity.

The assemblies are characterized by innovative technical features, extremely high energy efficiency and reliability.

- Efficient capacity regulation by compressor pairs with equal and unequal displacement
- Optimized discharge and suction pipe arrangement in the compressor compound
- Reliable oil and gas equalization
- Solid frame construction for low vibration levels
- Compressor with Rotalock or direct brazing connections
- Suitable for refrigerants R134a, R407C, R404A, R507A and R22

In case more than two capacity steps are required, or if systems with widely extended pipework and multiple evaporators are planned, the BITZER scroll compressors can also be used in individual parallel circuits according to general design criteria (e. g. with oil level regulators).

Les ensembles de compresseurs Tandems de ESH7

Pour le montage en parallèle compresseurs, BITZER propose des kits de montage pour les unités Tandem. Ils comprennent deux compresseurs qui sont branchés en parallèle et qui présentent des advantages par rapport aux compresseurs d'une capacité similaire.

Les ensembles se distinguent par leurs particularités techniques innovatrices, leur rendement énergétique élevé et leur fiabilité.

- Régulation de puissance efficace grâce à deux couples de compresseurs ayant un volume balayé identique ou non identique
- Guidage optimisé pour la conduite de refoulement et d'aspiration des compresseurs en parallèle
- Égalisation fiable d'huile et de gaz
- Construction de châssis solide pour le niveau de vibrations faible
- Compresseurs avec raccords à braser directs ou Rotalock
- adaptés pour fluide frigorigène R134a, R407C, 404A, R507A, et R22

Si plus de deux niveaux de puissance sont requis ou des installations équipées d'un réseau de conduites ramifié, comportant plusieurs évaporateurs sont prévues, les compresseurs à scrolls de Bitzer sont également utilisés dans des montages individuels en parallèle selon les critères de conception habituels (par ex. avec des régulateurs de niveau d'huile).

Die Leistungspalette

The capacity range

Palette de puissance

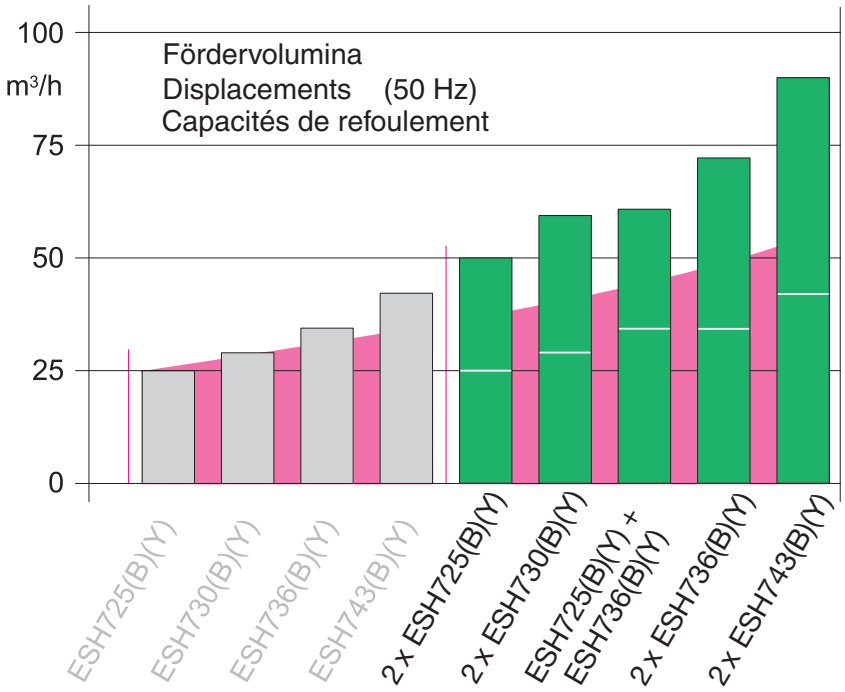

Die Leistungsdaten der Tandem-Verbundsätze entsprechen der Summe der Leistungsdaten der Einzelverdichter.

Weitere Informationen zur technischen Ausführung und Leistungsdaten der Einzelverdichter siehe BITZER Software und Prospekt ESP-100.

The performance data of the tandem compressors correspond to the sum of the performance data of the single compressors.

For further information on technical design and performance data of single compressors see BITZER Software and brochure ESP-100.

Les données de puissance des compresseurs tandems correspondent à la somme de celles des compresseurs individuels.

Pour plus d'amples informations concernant la version technique et les données de puissance des compresseurs individuels, veuillez consulter le BITZER Software ou la brochure BITZER ESP-100.

Einsatzgrenzen

bezogen auf 20°C Sauggastemperatur

Application limits

based on 20°C suction gas temperature

Limites d'application

se référant à une température de gaz aspiré de 20°C

R134a

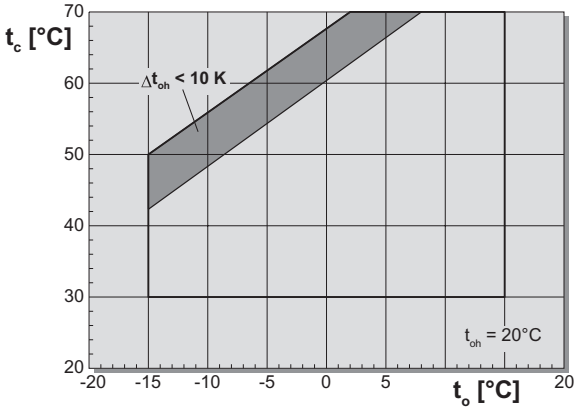

R407C

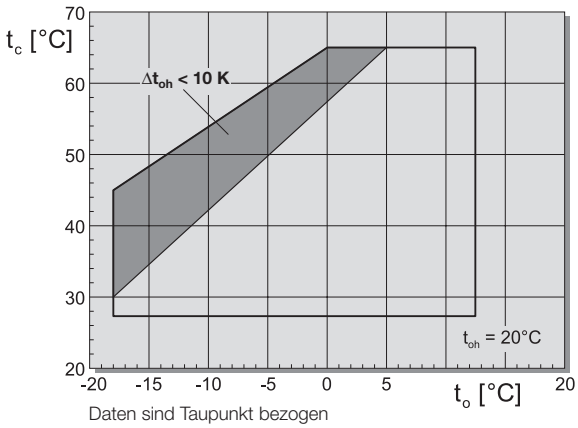

Daten sind Taupunkt bezogen
Data are based on dew point
Données se refèrent au point de rosée

R404A ▪ R507A

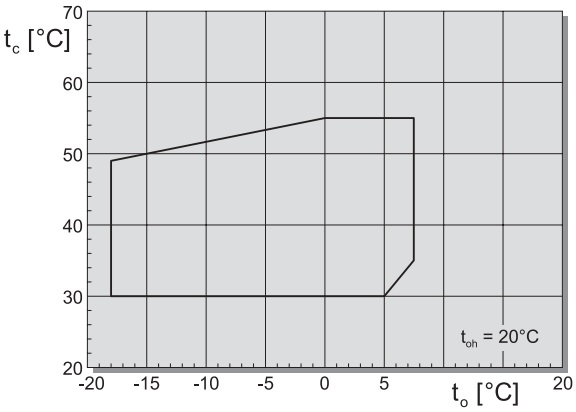

R22

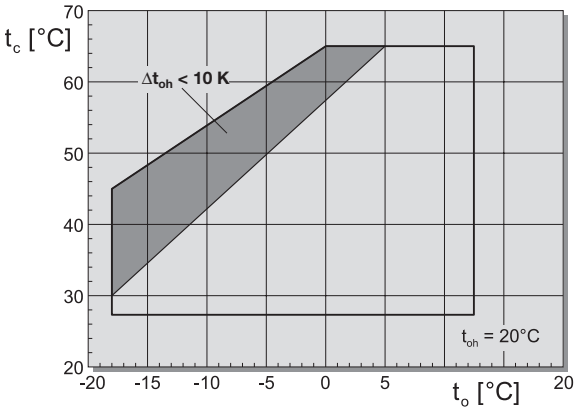

t_o Verdampfungstemperatur [°C]
t_c Verflüssigungstemperatur [°C]
t_{oh} Sauggastemperatur [°C]
Δ_{toh} Sauggasüberhitzung [K]

■ eingeschränkte Sauggastemperatur

t_o Evaporating temperature [°C]
t_c Condensing temperature [°C]
t_{oh} Suction gas temperature [°C]
Δ_{toh} Suction gas superheat [K]

■ limited suction gas temperature

t_o Température d'évaporation [°C]
t_c Température de condensation [°C]
t_{oh} Température de gaz aspiré [°C]
Δ_{toh} Surchauffe à l'aspiration [K]

■ température de gaz aspiré limitée

Leistungsangaben
Leistungsdaten basieren auf der europäischen Norm EN 12900 und 50 Hz-Betrieb.
Die Verdampfungs- und Verflüssigungstemperaturen beziehen sich darin auf „Taupunktwerte“ (Sattdampf-Bedingungen). Bei zeotropen Gemischen, wie R407C, verändern sich dadurch die Bezugsparameter (Drucklagen, Flüssigkeitstemperaturen) gegenüber bisher üblicherweise auf „Mitteltemperaturen“ bezogene Daten. Als Konsequenz ergeben sich (zahlenmäßig) geringere Werte für Kälteleistung und Leistungszahl.
Alle Daten sind **ohne** Flüssigkeits-Unterkühlung dokumentiert. Basierend auf EN 12900 ergeben sich dadurch deutliche Unterschiede gegenüber Daten auf der Basis von 5 bzw. 8,3 K Unterkühlung.

Leistungswerte für individuelle Eingabewerte siehe BITZER Software.

Performance data
Performance data are based on the European Standard EN 12900 at 50 Hz operation.
Evaporating and condensing temperatures correspond to “dew point” conditions (saturated vapor). With zeotropic blends like R407C this leads to a change in the basic parameters (pressure levels, liquid temperatures) compared with data according to “mean temperatures” used so far. As a consequence this results in a lower numerical value for cooling capacity and efficiency (COP).

All data do **not** include liquid subcooling. Based on EN 12900 the rated cooling capacity and efficiency (COP) show therefore lower values in comparsion to data based on 5 ot 8.3 K subcooling.

Performance data for individual input data see BITZER Software.

Données de puissance
Les données de puissance se basent sur un fonctionnement à 50 Hz et sur la norme européenne EN 12900.
Les températures d’évaporation et de condensation se réfèrent aux «valeurs du point de rosée» (conditions de vapeurs saturées). Par conséquent, pour les mélanges zéotropes comme le R407C, les paramètres de référence (pressions, temperatures du liquide) changent, car jusqu’à présent, les données se référaient communément aux «températures moyenes». Il en résulte des valeurs plus faibles (numériquement) pour la puissance frigorifique et l’indice de performance.
Toutes les données sont établies **sans** sous-refroidissement. Ainsi, basées sur la norme EN 12900, apparaissent des différences importantes lors de la comparaison avec les données pour lesquelles, 5 resp. 8,3 K de sous-refroidissement ont été pris en considération.

Donneés de puisance pour des données d’entrée individuelles voir BITZER Software.

Leistungswerte 50 Hz

bezogen auf 20°C Sauggastemperatur, ohne Flüssigkeits-Unterkühlung

Performance data 50 Hz

based on 20°C suction gas temperature, without liquid subcooling

Données de puissance 50 Hz

à une température de gaz aspiré de 20°C se référant, sans sous-refroidissement de liquide

Verdichter-Typ / Compressor type / Type de compresseur	Verfl. Temp. / Cond. temp. / Temp. de cond. °C		Kälteleistung / Refrigerating capacity / Puissance frigorifique Q_o [Watt] — Verdampfungstemperatur °C / Saturated suction temperature °C / Température d'évaporation °C							
			12,5	10	7,5	5	0	-5	-10	-15
R134a ①										
2x ESH725(B)Y	30	Q_o	50100	45800	41800	38100	31500	25800	21000	16850
		P_e	6,29	6,22	6,16	6,12	6,05	6,00	5,97	5,96
	40	Q_o	45150	41300	37650	34300	28300	23200	18770	15020
		P_e	7,68	7,65	7,63	7,60	7,53	7,47	7,43	7,41
	50	Q_o	40100	36650	33400	30450	25100	20500	16530	13180
		P_e	9,47	9,46	9,44	9,41	9,34	9,29	9,29	9,37
2x ESH730(B)Y	30	Q_o	60100	54900	50200	45700	37800	31000	25200	20200
		P_e	7,54	7,46	7,40	7,34	7,26	7,20	7,17	7,15
	40	Q_o	54200	49500	45200	41200	34000	27800	22500	18020
		P_e	9,21	9,19	9,15	9,12	9,04	8,97	8,92	8,90
	50	Q_o	48150	44000	40100	36500	30100	24550	19840	15820
		P_e	11,37	11,35	11,33	11,29	11,21	11,15	11,15	11,25
ESH725(B)Y + ESH736(B)Y	30	Q_o	61100	55800	51000	46500	38400	31500	25600	20550
		P_e	7,67	7,59	7,52	7,46	7,38	7,32	7,29	7,27
	40	Q_o	55100	50400	45950	41850	34550	28300	22900	18320
		P_e	9,37	9,34	9,31	9,27	9,19	9,12	9,07	9,04
	50	Q_o	48950	44700	40800	37150	30600	25000	20150	16080
		P_e	11,56	11,54	11,51	11,48	11,39	11,33	11,33	11,43
2x ESH736(B)Y	30	Q_o	72100	65900	60200	54900	45350	37200	30200	24250
		P_e	9,05	8,96	8,88	8,81	8,71	8,64	8,60	8,58
	40	Q_o	65000	59400	54200	49400	40800	33350	27000	21600
		P_e	11,05	11,02	10,98	10,94	10,85	10,76	10,70	10,67
	50	Q_o	57800	52800	48150	43800	36100	29500	23800	18980
		P_e	13,64	13,63	13,59	13,55	13,45	13,38	13,38	13,50
2x ESH743(B)Y	30	Q_o	88400	80800	73600	67000	55200	45150	36500	29150
		P_e	11,07	10,97	10,90	10,85	10,80	10,79	10,78	10,74
	40	Q_o	80100	73200	66700	60700	49900	40700	32800	26150
		P_e	13,39	13,35	13,32	13,30	13,28	13,26	13,24	13,17
	50	Q_o	71400	65100	59300	53900	44300	36050	29000	23000
		P_e	16,54	16,53	16,51	16,50	16,48	16,44	16,38	16,28

① Polyvinylether-Öl BSE35K erforderlich.

max. Sauggasüberhitzung 10 K

① Polyolester oil BSE35K required.

max. suction superheat 10 K

① Huile polyolester BSE35K nécessaire.

max. surchauffe du gaz aspiré 10 K

Leistungswerte 50 Hz

bezogen auf 20°C Sauggastemperatur, ohne Flüssigkeits-Unterkühlung

Performance data 50 Hz

based on 20°C suction gas temperature, without liquid subcooling

Données de puissance 50 Hz

à une température de gaz aspiré de 20°C se référant, sans sous-refroidissement de liquide

Verdichter-Typ / Compressor type / Type de compresseur	Verfl. Temp. / Cond. temp. / Temp. de cond. °C		Kälteleistung / Refrigerating capacity / Puissance frigorifique Q_o [Watt] — Verdampfungstemperatur °C / Saturated suction temperature °C / Température d'évaporation °C					Leistungsaufnahme / Power consumption / Puissance absorbée P_e [kW]		
			12,5	10	7,5	5	0	-5	-10	-15
R407C ①②										
2x ESH725(B)Y	30	Q_o	73200	67000	61300	56000	46500	38300	31300	25300
		P_e	8,39	8,35	8,33	8,32	8,33	8,35	8,36	8,35
	40	Q_o	65500	59900	54800	50000	41400	34050	27700	
		P_e	10,67	10,66	10,66	10,67	10,69	10,69	10,67	
	50	Q_o	57500	52600	48000	43800	36150	29600		
		P_e	13,67	13,67	13,67	13,67	13,66	13,60		
2x ESH730(B)Y	30	Q_o	87900	80500	73600	67200	55800	45950	37550	30350
		P_e	10,07	10,02	10,00	9,99	9,99	10,02	10,03	10,02
	40	Q_o	78600	71900	65700	60000	49700	40850	33200	
		P_e	12,80	12,79	12,79	12,80	12,82	12,83	12,80	
	50	Q_o	69000	63100	57600	52500	43400	35500		
		P_e	16,40	16,40	16,41	16,41	16,39	16,32		
ESH725(B)Y + ESH736(B)Y	30	Q_o	89300	81800	74800	68300	56700	46700	38200	30900
		P_e	10,24	10,19	10,17	10,15	10,16	10,18	10,20	10,18
	40	Q_o	79900	73100	66800	61000	50500	41500	33800	
		P_e	13,02	13,01	13,01	13,01	13,04	13,05	13,02	
	50	Q_o	70100	64200	58600	53400	44100	36100		
		P_e	16,67	16,68	16,68	16,68	16,67	16,59		
2x ESH736(B)Y	30	Q_o	105500	96500	88300	80600	66900	55100	45050	36450
		P_e	12,08	12,03	12,00	11,98	11,99	12,02	12,04	12,02
	40	Q_o	94300	86300	78900	72000	59600	49000	39850	
		P_e	15,36	15,35	15,35	15,36	15,39	15,40	15,36	
	50	Q_o	82800	75700	69200	63000	52100	42600		
		P_e	19,68	19,68	19,69	19,69	19,67	19,59		
2x ESH743(B)Y	30	Q_o	129300	118400	108200	98700	81800	67300	54800	44150
		P_e	15,61	15,59	15,58	15,55	15,51	15,45	15,37	15,28
	40	Q_o	117000	106900	97600	89000	73500	60200	48800	
		P_e	19,42	19,41	19,40	19,39	19,35	19,30	19,23	
	50	Q_o	103400	94400	86100	78400	64500	52500		
		P_e	24,58	24,56	24,54	24,52	24,47	24,41		

① Polyvinylether-Öl BSE35K erforderlich.

② Verdampfungs- und Verflüssigungstemperaturen beziehen sich auf **Taupunkt**-Werte (gem. EN 12900).

max. Sauggasüberhitzung 10 K

① Polyolester oil BSE35K required.

② Saturated suction and discharge temperatures are based on **dew point** temperatures (according to EN 12900).

max. suction superheat 10 K

① Huile polyolester BSE35K nécessaire.

② Les températures d'évaporation et de condensation se réfèrent aux valeurs du **point de rosée** (conformément EN 12900).

max. surchauffe du gaz aspiré 10 K

Leistungswerte 50 Hz

bezogen auf 20°C Sauggastemperatur, ohne Flüssigkeits-Unterkühlung

Performance data 50 Hz

based on 20°C suction gas temperature, without liquid subcooling

Données de puissance 50 Hz

à une température de gaz aspiré de 20°C se référant, sans sous-refroidissement de liquide

Verdichter-Typ / Compressor type / Type de compresseur	Verfl. Temp. / Cond. temp. / Temp. de cond. °C		Kälteleistung / Refrigerating capacity / Puissance frigorifique Q_o [Watt]					Leistungsaufnahme / Power consumption / Puissance absorbée P_e [kW]		
			Verdampfungstemperatur °C / Saturated suction temperature °C / Température d'évaporation °C							
		↓	12,5	10	7,5	5	0	-5	-10	-15
R404A ▪ R507A ①②										
2x ESH725(B)Y	30	Q_o				62300	52500	44100	36800	30450
		P_e				10,00	10,04	10,05	10,02	9,96
	40	Q_o			58700	54100	45650	38300	31900	26350
		P_e			12,69	12,70	12,70	12,68	12,63	12,56
	50	Q_o			49550	45650	38550	32350	26900	22200
		P_e			15,98	15,97	15,94	15,88	15,82	15,76
2x ESH730(B)Y	30	Q_o				74700	63100	52900	44150	36500
		P_e				11,99	12,05	12,05	12,02	11,95
	40	Q_o			70500	64900	54800	45950	38300	31600
		P_e			15,22	15,24	15,24	15,21	15,15	15,08
	50	Q_o			59500	54800	46250	38800	32300	26600
		P_e			19,18	19,17	19,12	19,06	18,99	18,91
ESH725(B)Y + ESH736(B)Y	30	Q_o				76000	64100	53800	44850	37100
		P_e				12,19	12,25	12,26	12,22	12,15
	40	Q_o			71700	66000	55700	46700	38900	32150
		P_e			15,48	15,49	15,50	15,46	15,41	15,33
	50	Q_o			60500	55700	47050	39450	32800	27050
		P_e			19,50	19,48	19,44	19,38	19,30	19,22
2x ESH736(B)Y	30	Q_o				89700	75700	63500	53000	43800
		P_e				14,39	14,46	14,47	14,42	14,34
	40	Q_o			84600	77900	65700	55100	45950	37950
		P_e			18,27	18,29	18,29	18,25	18,18	18,09
	50	Q_o			71400	65700	55500	46550	38750	31950
		P_e			23,01	23,00	22,95	22,87	22,78	22,69
2x ESH743(B)Y	30	Q_o				111100	93500	78300	65000	53600
		P_e				17,95	17,87	17,82	17,80	17,78
	40	Q_o			105600	97100	81700	68300	56700	46650
		P_e			22,44	22,36	22,27	22,22	22,21	22,19
	50	Q_o			89100	82000	69000	57700	47800	39200
		P_e			28,16	28,05	27,89	27,80	27,74	27,69

① Polyvinylether-Öl BSE35K erforderlich.
② Daten gelten für R404A. Bei R507A ergeben sich geringfügige Abweichungen – siehe BITZER Software.

① Polyolester oil BSE35K required.
② Data are valid for R404A. Slight variations have to be considered for R507A – see BITZER Software.

① Huile polyolester BSE35K nécessaire.
② Données valables pour R404A. Des moindres variations peuvent-être considérées pour R507A – voir BITZER Software.

Leistungswerte 50 Hz

bezogen auf 20°C Sauggastemperatur, ohne Flüssigkeits-Unterkühlung

Performance data 50 Hz

based on 20°C suction gas temperature, without liquid subcooling

Données de puissance 50 Hz

à une température de gaz aspiré de 20°C se référant, sans sous-refroidissement de liquide

Verdichter-Typ / Compressor type / Type de compresseur	Verfl. Temp. / Cond. temp. / Temp. de cond. °C		Kälteleistung / Refrigerating capacity / Puissance frigorifique Q_o [Watt]					Leistungsaufnahme / Power consumption / Puissance absorbée P_e [kW]		
			Verdampfungstemperatur °C / Saturated suction temperature °C / Température d'évaporation °C							
		↓	12,5	10	7,5	5	0	-5	-10	-15
R22										
2x ESH725(B)	30	Q_o	71900	66300	61100	56200	47350	39600	32900	27050
		P_e	8,90	8,86	8,82	8,80	8,80	8,83	8,86	8,89
	40	Q_o	65300	60200	55400	50900	42800	35700	29500	
		P_e	11,10	11,09	11,09	11,09	11,12	11,14	11,15	
	50	Q_o	58600	54000	49650	45600	38200	31700		
		P_e	13,79	13,81	13,82	13,83	13,85	13,84		
2x ESH730(B)	30	Q_o	86300	79600	73300	67400	56800	47550	39450	32450
		P_e	10,69	10,63	10,59	10,57	10,56	10,59	10,63	10,66
	40	Q_o	78400	72200	66500	61100	51400	42850	35400	
		P_e	13,32	13,31	13,31	13,31	13,34	13,37	13,38	
	50	Q_o	70300	64800	59600	54700	45800	38000		
		P_e	16,55	16,57	16,58	16,60	16,62	16,61		
ESH725(B) + ESH736(B)	30	Q_o	87800	80900	74500	68500	57700	48350	40100	33000
		P_e	10,86	10,80	10,76	10,74	10,74	10,77	10,81	10,84
	40	Q_o	79700	73400	67600	62100	52200	43550	35950	
		P_e	13,54	13,53	13,53	13,53	13,56	13,60	13,61	
	50	Q_o	71500	65900	60600	55600	46600	38650		
		P_e	16,83	16,84	16,86	16,87	16,89	16,88		
2x ESH736(B)	30	Q_o	103600	95500	88000	80900	68200	57000	47350	38900
		P_e	12,82	12,75	12,70	12,68	12,68	12,71	12,76	12,80
	40	Q_o	94000	86700	79800	73300	61600	51400	42450	
		P_e	15,99	15,97	15,97	15,97	16,01	16,05	16,06	
	50	Q_o	84400	77700	71500	65600	55000	45600		
		P_e	19,86	19,88	19,90	19,92	19,94	19,93		
2x ESH743(B)	30	Q_o	129100	118900	109300	100400	84200	70200	58000	47500
		P_e	16,23	16,02	15,84	15,69	15,44	15,26	15,12	14,98
	40	Q_o	118500	109000	100100	91900	76900	63900	52600	
		P_e	19,57	19,50	19,43	19,36	19,22	19,10	18,98	
	50	Q_o	107200	98500	90300	82800	69000	57100		
		P_e	24,34	24,30	24,25	24,21	24,13	24,05		

max. Sauggasüberhitzung 10 K

max. suction superheat 10 K

max. surchauffe du gaz aspiré 10 K

Technische Daten

Technical data

Caractéristiques techniques

Verdichter-Typ / Compressor type / Type de compresseur	Gesamtfördervolumen 50 Hz / Total displacement 50 Hz / Volume balayé total 50 Hz	Gesamtölfüllung / Total oil charge / Charge totale d'huile	Gesamtgewicht ① / Total weight ① / Poids total ①	Rohranschlüsse / Pipe connections / Raccords: DL Druckleitung / DL Discharge line / DL Conduite de refoulement		SL Saugleitung / SL Suction line / SL Conduite d'aspiration		Elektrische Daten / Electrical data / Caractéristiques électriques: Motor-Anschluss / Motor connection / Raccord de moteur	Max. Betriebsstrom / Max. operating current / Courant de service maximal)	Max. Leistungsaufnahme / Max. power consumption / Puissance maximale absorbée	Anlaufstrom (Rotor blockiert) / Starting current (LRA) / Courant de démarrage (rotor bloqué)	Bausatz Nr. ⑤ / Assembly kit no. / Numéro de kit de montage: Rotalock Version / Rotalock version / Variante Rotalock	Version „B" / Version "B" / Variante «B»
	m³/h	dm³	kg	mm	inch	mm	inch		Amp. ③	kW ③	Amp. ④		
2 x ESH725(B)(Y)	50	8,0	178	28	1 1/8	42	1 5/8	380..420 V/3/50 Hz 440..480 V/3/60 Hz	2 x 17	2 x 9,8	2 x 95	35810101	35810201
2 x ESH730(B)(Y)	60	8,0	180	28	1 1/8	42	1 5/8		2 x 20,5	2 x 11,8	2 x 106	35810101	35810201
ESH725(B)(Y) + ESH736(B)(Y)	61	8,0	184	28	1 1/8	42	1 5/8		17 + 24,5	9,8 + 14,2	95 + 134	35810501	35810601
2 x ESH736(B)(Y)	72	8,0	190	28	1 1/8	42	1 5/8		2 x 24,5	2 x 14,2	2 x 134	35810101	35810201
2 x ESH743(B)(Y)	86	8,0	202	28	1 3/8	54	2 1/8		2 x 32	2 x 17,5	2 x 152	35810301	35810401

① Gewicht inklusive Bausatz.

② Andere Spannungen und Stromarten auf Anfrage.

③ Für die Auslegung von Schützen, Zuleitungen und Sicherungen max. Betriebsstrom und max. Leistungsaufnahme berücksichtigen („Elektrische Daten").
Schütze: Gebrauchskategorie AC3.

④ Daten basieren auf Mittelwert 400 V/3/50 Hz.
Umrechnungsfaktoren:
380 V = 0,95x 420 V = 1,05x
Siehe auch ③.

⑤ ESH7...(Y) = Rotalock-Anschlüsse
ESH7...B(Y) = Direkt-Lötanschlüsse

2 x Ölheizung (Option) 115 V, 65 W oder 230 V, 65 W.

① Weight including assembly kit.

② Other voltages and electrical supplies upon request.

③ For the selection of contactors, cables and fuses the max. operating Amps (MOA) and the max. power consumption must be considered ("Electrical data").
Contactors: operational category AC3.

④ Data based on mean value 400 V/3/50 Hz.
Conversion factors:
380 V = 0,95x 420 V = 1,05x
See also ③.

⑤ ESH7...(Y) = Rotalock connections
ESH7...B(Y) = Direct brazing connections

2 x Oil heater (option) 115 V, 65 W or 230 V, 65 W.

① Poids avec kit de montage.

② D'autres types de courant et tensions sur demande.

③ Pour la sélection des contacteurs, des câbles d'alimentation et des fusibles tenir compte du courant de service max. et de la puissance absorbée max. («Caractéristiques électriques»).
Contacteurs: catégorie d'utilisation AC3.

④ Données se réfèrent à la valeur moyenne 400 V/3/50 Hz.
Coefficients de conversion:
380 V = 0,95x 420 V = 1,05x
Voir aussi ③.

⑤ ESH7...(Y) = Raccords à Rotalock
ESH7...B(Y) = Raccords à braser directs

2 x Chauffage d'huile (option) 115 V, 65 W ou 230 V, 65 W.

Lieferumfang Tandem Bausatz
Rohrleitungsbausatz: Rohre und Fittings für Saug- und Druckleitung, Ölausgleichsleitung, Adapter für Verdichter mit Rotalock-Anschlüssen.
Schienenbausatz: Elemente zur Verdichterbefestigung, Schienen, Schwingungsdämpfer.

Extent of delivery Tandem assembly kits
Piping kit: Suction, discharge and oil equalizing tubes and fittings, Rotalock adapters for compressors with threaded stubs.
Rail kit: Compressor mounting hardware, rails and supporting isolation grommets.

Contenu de la livraison des kits de montage de Tandem
Kit des tuyauteries: Conduites et robinetterie pour les conduites du gaz aspiré et du gaz de refoulement et la conduite d'égalisation d'huile, adapteurs Rotalock pour compresseurs avec raccords à Rotalock.
Kit des rails: Des éléments pour fixation, des rails de montage et des amortisseurs de vibrations.

Maßzeichnung

Dimensional drawing

Croquis coté

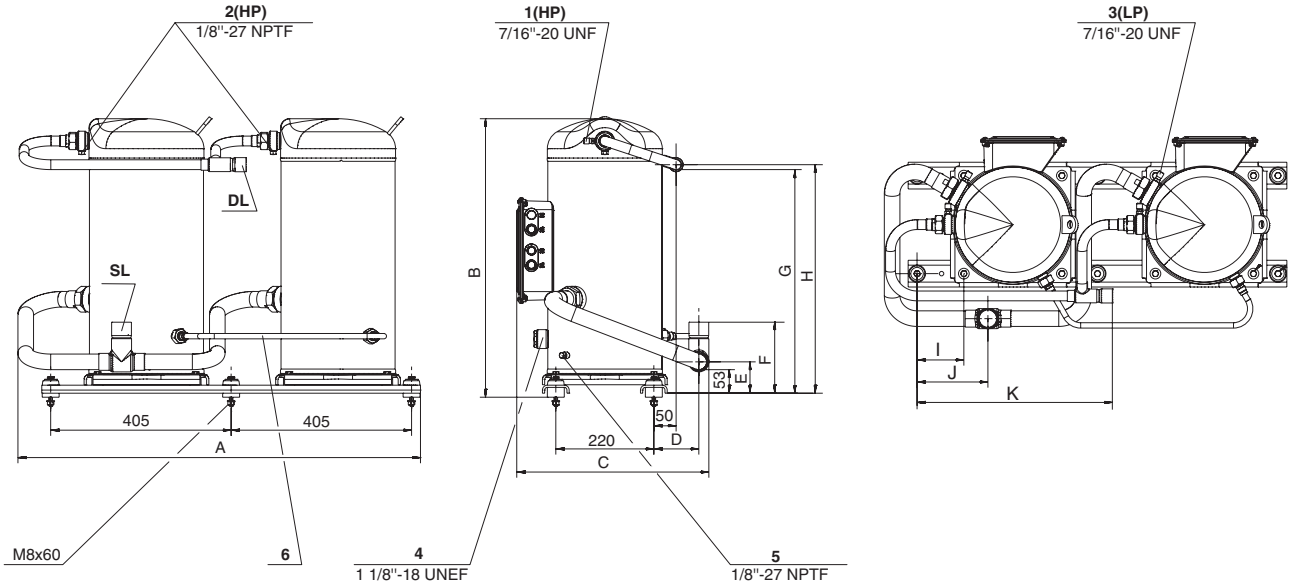

mm	A	B	C	D	E	F	G	H	I	J	K
2 x ESH725(Y), 2 x ESH730(Y) **2 x ESH736(Y), ESH725(Y) + ESH736(Y)**	903	625	431	101	70	159	502	513	105	159	438
2 x ESH725B(Y), 2 x ESH730B(Y) **2 x ESH736B(Y), ESH725B(Y) + ESH736B(Y)**	888	625	440	110	70	159	502	513	105	174	450
2 x ESH743(Y)	989	679	463	125	74	137	553	567	55	102	412
2 x ESH743B(Y)	993	679	460	122	74	137	553	567	55	98	427

Anschlusspositionen

1 Hochdruck-Mess-Anschluss (HP) – Schrader
2 Hochdruck-Anschluss (HP) alternativ: Anschluss für Druckgas-Temperaturfühler
3 Niederdruck-Anschluss (LP)
4 Schauglas
5 Ölservice-Anschluss
6 Ausgleichsleitung

SL Saugleitung
DL Druckleitung

Connection positions

1 High pressure measurement connection (HP) – Schrader
2 High pressure connection (HP) alternatively: Discharge gas temperature sensor connection
3 Low pressure connection (LP)
4 Sight glass
5 Oil service connection
6 Equalizing line

SL Suction gas line
DL Discharge gas line

Position des raccords

1 Raccord de haute pression de mesure (HP) – Schrader
2 Raccord de basse pression (LP) alternatif: Raccord de sonde de température du gaz au refoulement (HP)
3 Raccord de basse pression (LP)
4 Voyant
5 Raccord de service d'huile
6 Tuyauterie d'égalisation

SL Conduite du gaz d'asiration
DL Conduite du gaz de refoulement

BITZER Kühlmaschinenbau GmbH
Eschenbrünnlestraße 15 // 71065 Sindelfingen // Germany
Tel +49 (0)70 31 932-0 // Fax +49 (0)70 31 932-147
bitzer@bitzer.de // www.bitzer.de

Subject to change // Änderungen vorbehalten // Toutes modifications réservées // 12.2009